개 방 형 중 앙 분 리 대 - 교 량 용

2단xW3000 (연석에 케미컬앵커) - SB4등급

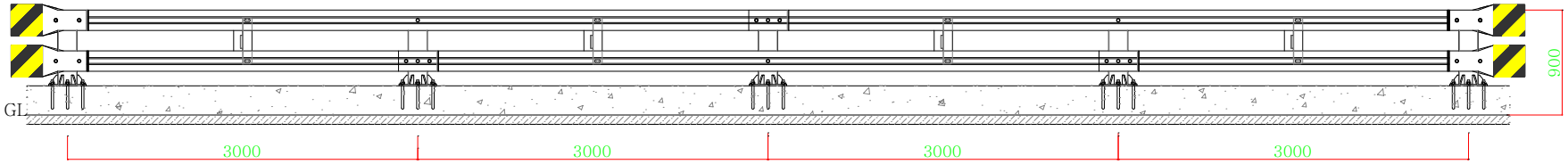

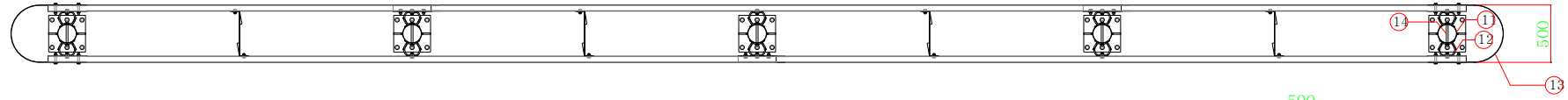

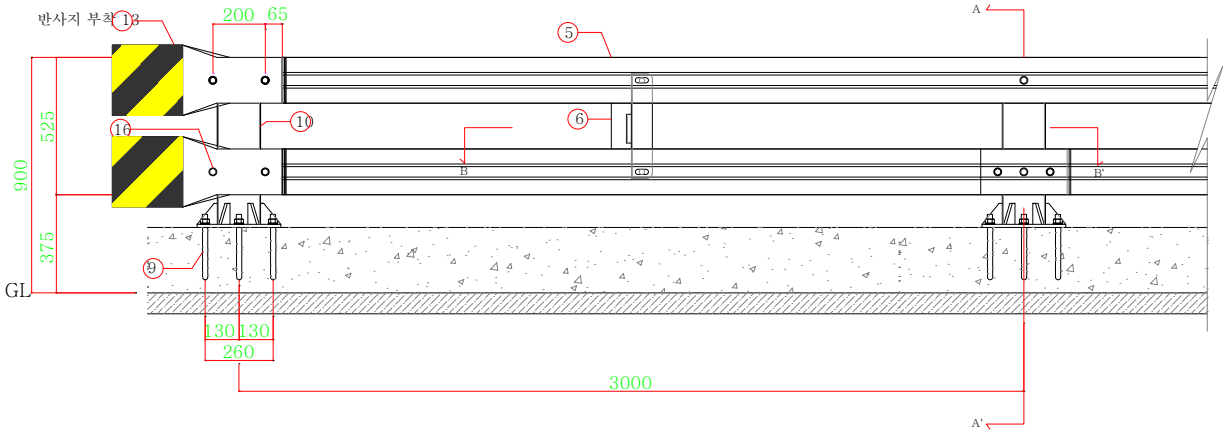

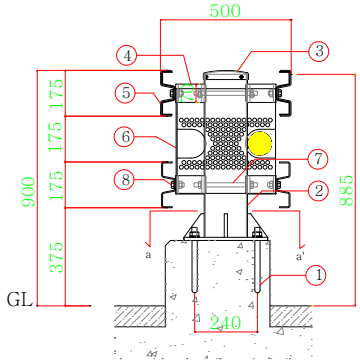

SECTION A-A'

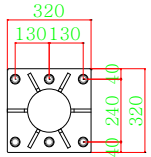

section a-a'

DETAIL "레일보강판"

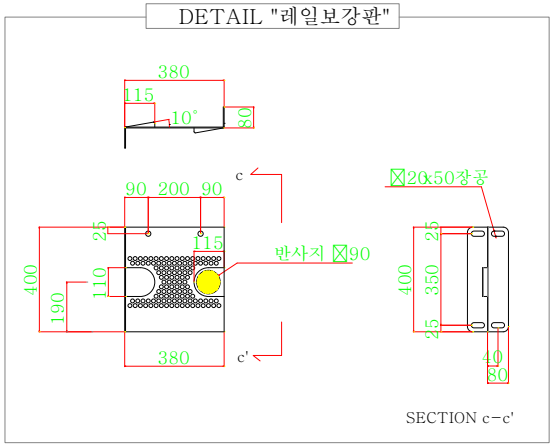

SECTION c-c'

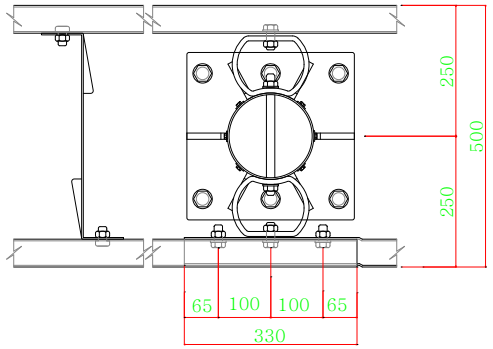

SECTION B-B'

개방형 중앙분리대-교량용 (연석에 케미컬앵커)-SB4등급

SPAN(2단xW3.0m)당

NO	품 명	규 격	단위	수량	비 고
1	케미컬앵커	M20X240	본	6	
2	지주(앵커판포함)	Ø165.2X4.5tX623 (STK400)	본	1	* 용융아연도금
3	지주캡	Ø165.2용	개	1	
4	충격흡수연결대	Ø139.8X9tX70 (SS400)	개	2	
5	W 레일	175X3.8tX6330 (SS400)	장	2	* W레일 아연도금 위에 분체처리 (선택사양)
6	레일보강판	400X380X3.9(±0.24)t (SS400)	개	1	
7	연결대고정 B/N	5/8X220	개	2	
8	레일연결 B/N	5/8X38/45	개	12	

단부 (개방형 교량용 2단 중분대 - 연석에 케미컬앵커)

개소당

NO	품 명	규 격	단위	수량	비 고
9	케미컬앵커	M20X240	본	3	
10	지주(앵커판포함)	Ø165.2X4.5tX623 (STK400)	본	0.5	* 용융아연도금
11	지주캡	Ø165.2용	개	0.5	
12	충격흡수연결대	Ø139.8X9tX70 (SS400)	개	1	
13	라운드레일	500X500X3.2t (SS400)	장	2	* W레일 아연도금 위에 분체처리 (선택사양)
14	연결대고정 B/N	5/8X220	개	1	
15	레일연결 B/N	5/8X38/45	개	2	
16	라운드레일연결 B/N	5/8X340	개	8	

	사 업 명									위치정보		도 면 명	개 방 형 중 앙 분 리 대 - 교량용 2단xW3000 (연석에 케미컬앵커)
	시설/공구									축 척			
	건설분야		건설단계	R1	2013. 04. 02					도면번호	OCB-SB4	편철번호	062
				개정번호	날짜	개 정 내 용	과업책임자	분야별책임자	설계자				